Kort 1

Spørgsmål 96

Funktion af parkeringsbremsens mekaniske bremsesystems enkelte dele, herunder aktiveringsanordning med spærrer og mekaniske forbindelser samt den elektriske parkeringsbremse

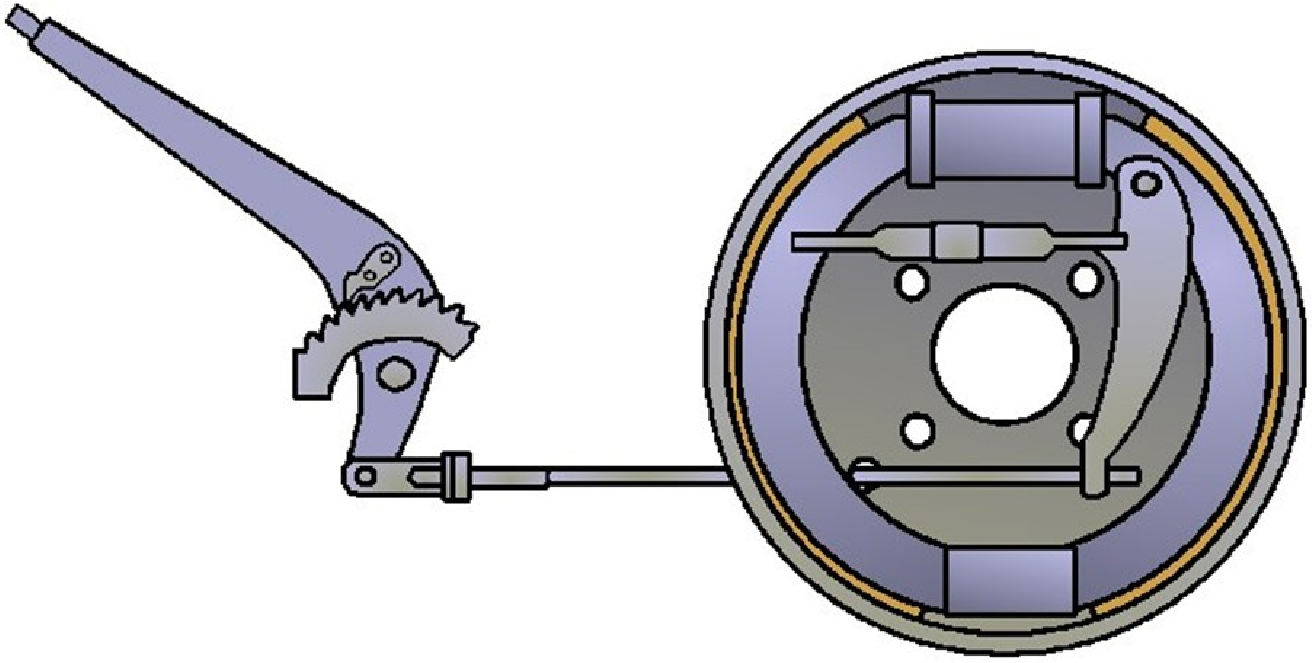

Kort 1
Spørgsmål 163
Forbikørsel og overhaling i tæt færdsel

§

Kort 1

Spørgsmål 155

Anvendelse af vejens forskellige baner

§

Kort 1

Spørgsmål 200

Grundlæggende bestemmelser om erstatning og forsikringspligt, herunder objektivt ansvar?

§

Kort 1
Spørgsmål 11
Menneskelige årsager til færdselsulykkerne og konsekvenserne for køreuddannelsens tilrettelæggelse.

?